◆詳細表示◆

開催日 セリ予想時刻	出品番号 会場	年式	車種名 グレード	シフト 排気量	走行 車検	色	型式 輸入車 装備	セリ結果	最終応札 スタート	評価
----/--/-- [--:--]	---- ****	22	アルファード 5D 240S プライムセレ2	AT 2400	28 25.11	パール	ANH20W WAC AW PS PW	****	---- ----	5

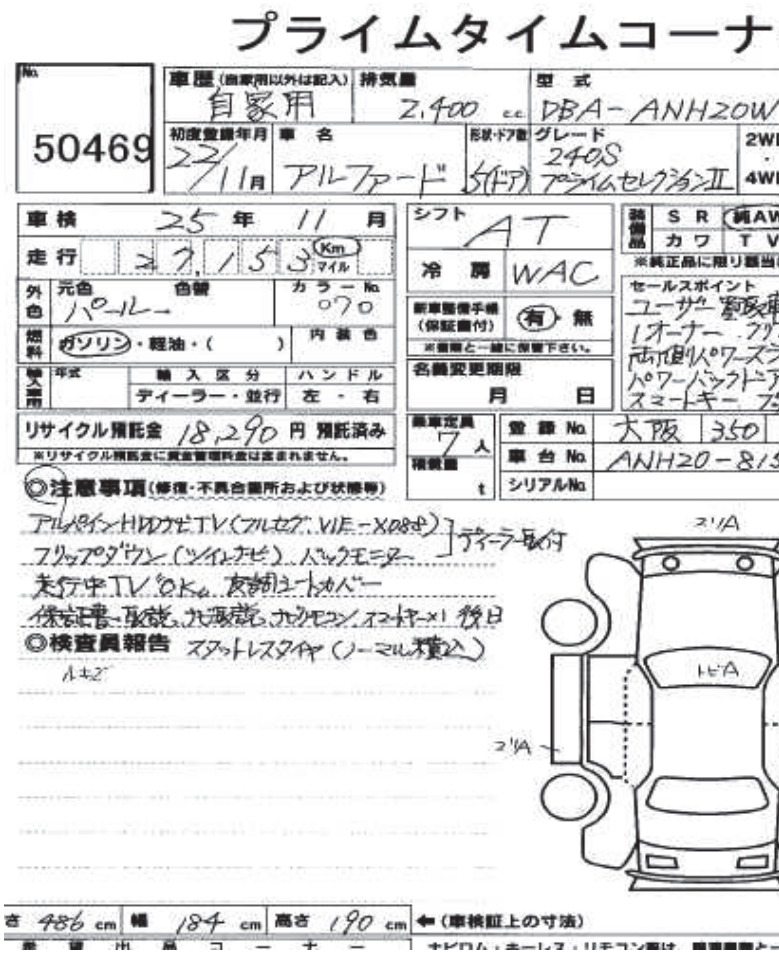

プライムタイムコーナー

No. 50469

車歴（自家用以外は記入）：自家用　排気量：2,400 cc　型式：DBA-ANH20W　評価点：5

初度登録年月：22/11月　車名：アルファード　形状・ドア数：5(ドア)　グレード：240S プライムセレクションII　2WD・4WD　内装 補助評価：A

車検：25年 11月　走行：27,153 Km マイル　シフト：AT　冷房：WAC

装備品：SR 純AW PS PW / カワ TV ナビ エアB　※純正品に限り該当に○をつけて下さい。

外色：元色 パール　色番：070　カラーNo.　内装色　燃料：ガソリン・軽油・(　)

セールスポイント：ユーザー買取車、純正エアロ、1オーナー、クリアランスソナー、両側パワースライドドア、パワーバックドア、HID、スマートキー、プッシュスタート

駆動：年式　輸入区分：ディーラー・並行　ハンドル：左・右

新車保証手帳（保証書付）：有・無　※書類と一緒に保管下さい。

名義変更期限：月 日

リサイクル預託金 18,290 円 預託済み　※リサイクル預託金に税金管理料金は含まれません。

乗車定員：7人　積載量：t

登録No. 大阪 350 ち 1818　車台No. ANH20-8155258　シリアルNo.

◎注意事項（修復・不具合箇所および状態等）

アルパイン HDDカセTV（フルセグ VIE-X088S）ディーラー取付
フリップダウン（ツインナビ）、バックモニター
走行中TV OK、友制ニートカバー
修復歴 有・無、ハイブリッド 有・無、カスタマイズ 有・無、オートドア 有・無
◎検査員報告 スタッドレスタイヤ（ノーマル積込）

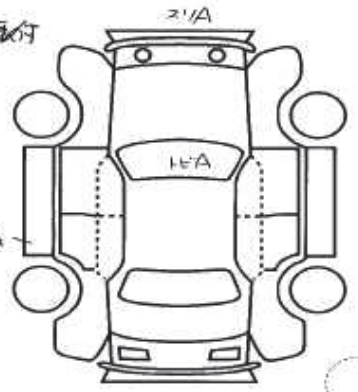

長さ 486 cm　幅 184 cm　高さ 190 cm　←（車検証上の寸法）　スペア